AA

Pinza neumática para mazarotas, angular autocentrante de dos dedos serie AA

- De doble efecto o con muelle en la apertura (-NO).
- Fuerza de sujeción muy elevada respecto al peso y las dimensiones.
- Varias posibilidades de fijación.
- Sensores magnéticos opcionales.
- Grasa alimenticia FDA-H1.

2-jaw self-centering angular pneumatic sprue gripper series AA

- *Double acting or spring open (-NO).*
- *Very high gripping force related to the weight and dimensions.*
- *Different options for fastening.*
- *Optional magnetic sensors.*
- *Food grade grease FDA-H1.*

AA-22-NO

AA-23-NO

AA-25-NO

AA-26-NO

AA-35-NO

(*)
El sensor SS3N203-G está incluido
The sensor SS3N203-G is included

	AA-22	AA-22-NO	AA-23	AA-23-NO AA-25-NO	AA-26	AA-26-NO	AA-35	AA-35-NO
Fluido *Medium*	Aire comprimido conforme norma ISO 8573-1:2010 [7:4:4] *Compressed air in compliance with ISO 8573-1:2010 [7:4:4]*							
Presión de utilización *Pressure range*	2.5 ÷ 8 bar							
Temperatura de utilización *Temperature range*	5 ÷ 60 °C.							
Recorrido *Stroke (±1°)*	2 x 20°							
Par de cierre por dedo a 6 bar *Closing torque at 6 bar each jaw*	150 Ncm	125 Ncm	150 Ncm	125 Ncm	150 Ncm	125 Ncm	150 Ncm	125 Ncm
Par de cierre total a 6 bar *Total closing torque at 6 bar*	300 Ncm	250 Ncm	300 Ncm	250 Ncm	300 Ncm	250 Ncm	300 Ncm	250 Ncm
Par de apertura total a 6 bar *Opening torque at 6 bar each jaw*	150 Ncm	175 Ncm	150 Ncm	175 Ncm	150 Ncm	175 Ncm	150 Ncm	175 Ncm
Par de apertura total a 6 bar *Total opening torque at 6 bar*	300 Ncm	350 Ncm	300 Ncm	350 Ncm	300 Ncm	350 Ncm	300 Ncm	350 Ncm
Par de apertura por dedo a 0 bar *Opening torque at 0 bar each jaw*	0 Ncm	25 Ncm	0 Ncm	25 Ncm	0 Ncm	25 Ncm	0 Ncm	25 Ncm
Par de apertura total a 0 bar *Total opening torque at 0 bar*	0 Ncm	50 Ncm	0 Ncm	50 Ncm	0 Ncm	50 Ncm	0 Ncm	50 Ncm
Frecuencia máxima de funcionamiento *Maximum working frequency*	2 Hz	2 Hz	2 Hz	2 Hz	2 Hz	2 Hz	2 Hz	2 Hz
Consumo de aire por ciclo *Cycle air consumption*	5 cm^3	2 cm^3	5 cm^3	2 cm^3	5 cm^3	2 cm^3	5 cm^3	2 cm^3
Tiempo de cierre sin carga *Closing time without load*	0.02 s	0.02 s	0.02 s	0.02 s	0.02 s	0.02 s	0.02 s	0.02 s
Peso *Weight*	115 g	115 g	100 g	100 g	120 g	120 g	140 g	140 g

Dimensiones (mm)
Dimensions (mm)

AA-22
AA-22-NO
AA-26
AA-26-NO

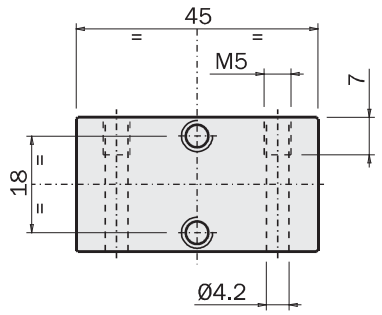

AA-22

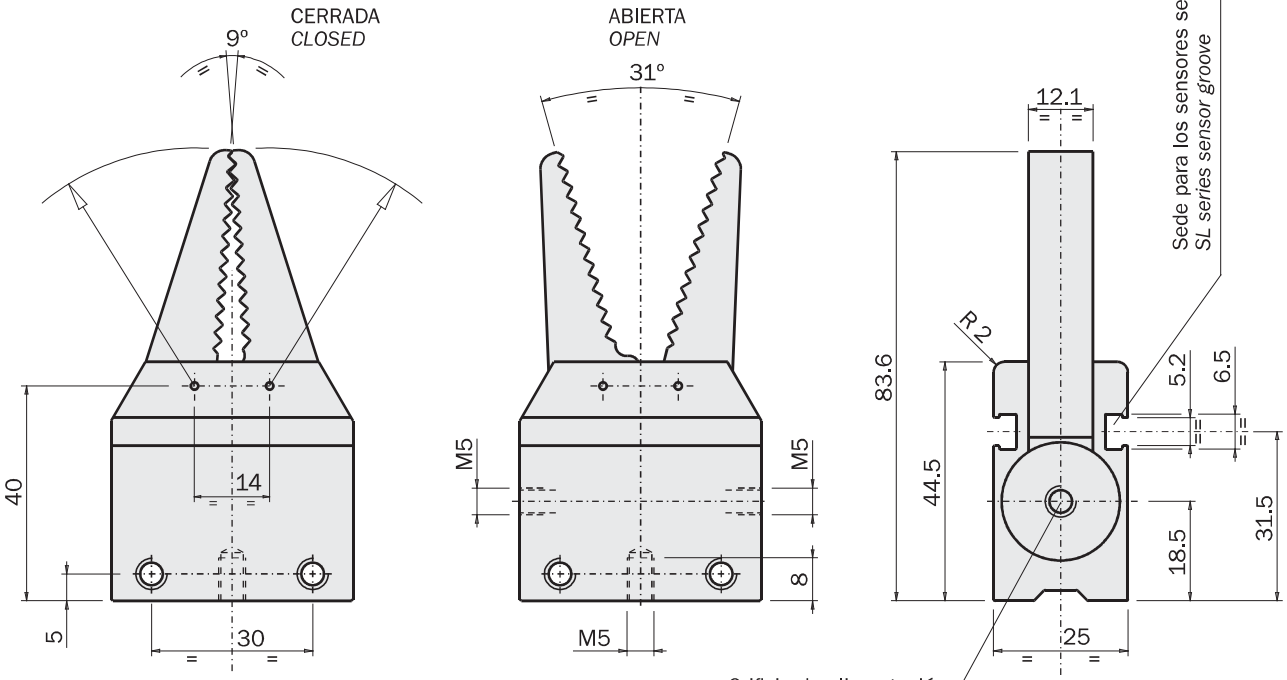

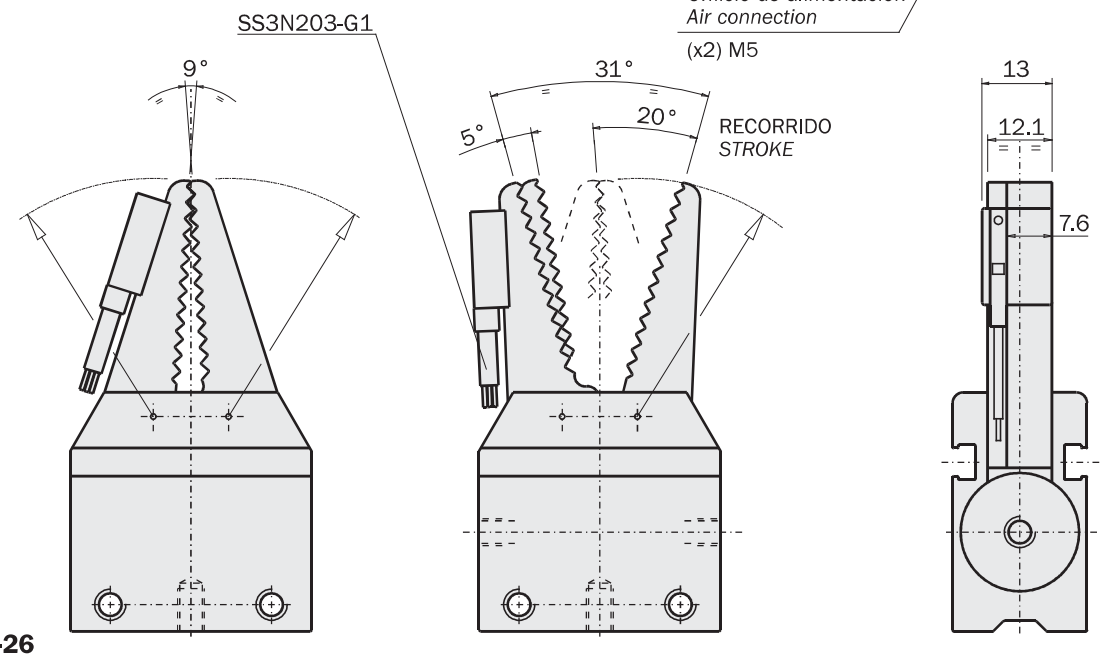

AA-26

FIRST ANGLE PROJECTION